D-Link

Getting Started Guide

D-Link Ethernet Switches

Getting Started Guide
Erste Schritte
Guide de démarrage
Guida introduttiva
Guía de introducción
Руководство по быстрой установке
Guia inicial
快速安裝指南
Petunjuk Pemasangan
本製品のご利用にあたって
快速安装指南

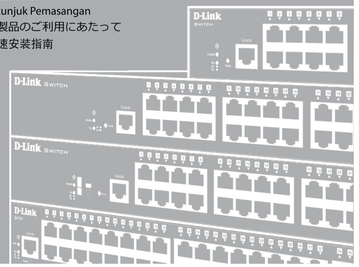

PACKAGE CONTENTS

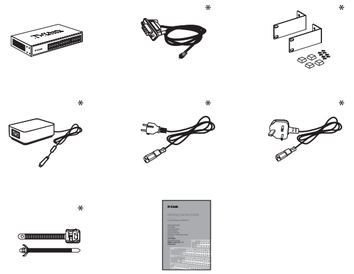

* **Availability is model and/or region-dependent.**

Verfügbarkeit abhängig von Modell und/oder Region.
La disponibilité dépend du modèle et/ou de la région.
La disponibilidad depende del modelo y/o de la región.
La disponibilità varia in base al modello e/o la regione.
Доступность продукта зависит от модели и/или региона.
A disponibilidade depende do modelo e/ou da região.
依據各國家及型號有所不同。
Ketersediaan model bergantung pada wilayah.
同梱物は型番や地域などにより異なります。
可用性取决于型号和区域。

DESKTOP MOUNTING

TISCHMONTAGE • MONTAGE DE BUREAU • MONTAJE EN ESCRITORIO • MONTAGGIO SU DESKTOP • НАСТОЛЬНАЯ УСТАНОВКА • INSTALAÇÃO EM SECRETÁRIA • 桌面式安裝 • DESTKOP MOUNTING • デスクトップ設置 • 桌面安装

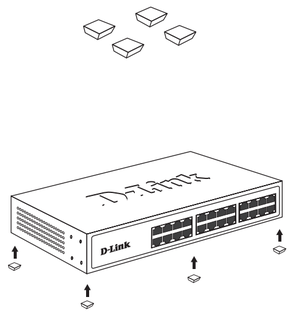

RACK MOUNTING

RACKMONTAGE • MONTAGE SUR RACK • MONTAJE EN ESTANTE • MONTAGGIO SU RACK • УСТАНОВКА В СТОЙКУ • INSTALAÇÃO EM RACK • 機架式安裝 • RACK MOUNTING • ラックマウント • 机架安装

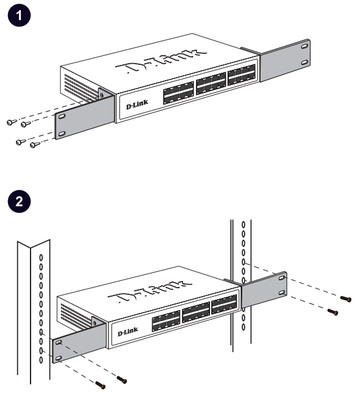

WALL MOUNTING

WANDMONTAGE • MONTAGE MURAL • MONTAJE EN PARED • MONTAGGIO A PARETE • УСТАНОВКА НА СТЕНУ • INSTALAÇÃO NA PAREDE • 壁掛式安裝 • WALL MOUNTING • 壁取り付け • 墙面安装

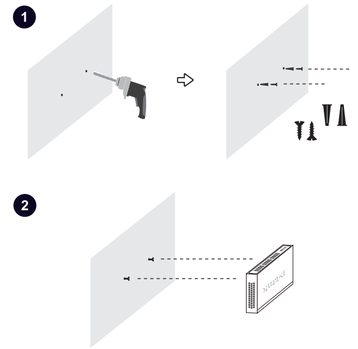

SWITCH GROUNDING

SWITCH-ERDUNG • MISE À LA TERRE D'INTERRUPTEUR • CONMUTADOR PUESTA A TIERRA • MESSA A TERRA SWITCH • ЗАЗЕМЛЕНИЕ КОММУТАТОРА • LIGAÇÃO À TERRA DO SWITCH • 交換器接地 • SWITCH GROUNDING • スイッチ接地 • 交换机接地

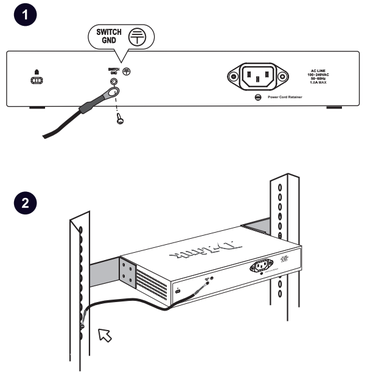

ATTACHING POWER CORD RETAINER

BEFESTIGEN DER NETZKABELHALTERUNG • FIXATION DU DISPOSITIF DE RETENUE DU CORDON D'ALIMENTATION • ACOPLAMIENTO DEL RETENEDOR DEL CABLE DE ALIMENTACIÓN • COLLEGAMENTO RETAINER CAVO DI ALIMENTAZIONE • УСТАНОВКА ФИКСАТОРА КАБЕЛЯ ПИТАНИЯ • MONTAGEM DO FIXADOR DO CABO ELÉTRICO • 接上電源線之束帶 • PEMASANGAN POWER CORD RETAINER • 電源抜け防止器具の取り付け • 附有电源线固定器

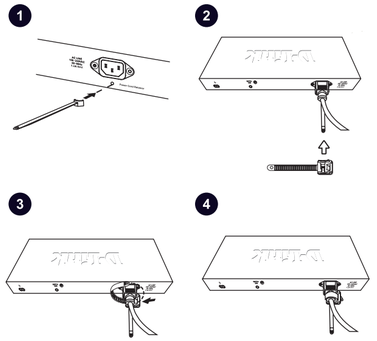

CONNECTING DEVICES

VERBINDEN VON GERÄTEN • DISPOSITIFS DE CONNEXION • CONEXIÓN DE DISPOSITIVOS • CONNESSIONE DISPOSITIVI • ПОДКЛЮЧЕНИЕ УСТРОЙСТВ • DISPOSITIVOS DE LIGAÇÃO • 連接設備 • MENGHUBUNGKAN PERANGKAT • デバイスの接続 • 连接的设备

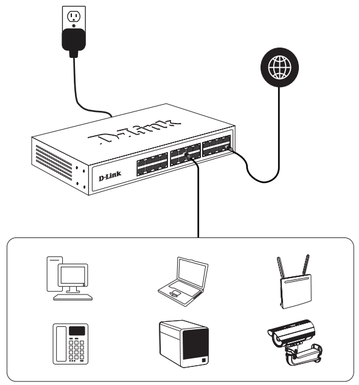

ACCESSING THE WEB USER INTERFACE

ZUGRIFF AUF DIE WEB-BENUTZEROBERFLÄCHE • ACCÈS À L'INTERFACE UTILISATEUR WEB • ACCESO A LA INTERFAZ DE USUARIO WEB • ACCESSO ALL'INTERFACCIA UTENTE WEB • ДОСТУП К WEB-ИНТЕРФЕЙСУ • ACESSO À INTERFACE DO UTILIZADOR • 連線至 WEB 管理界面 • MENGAKSES WEB USER INTERFACE • Web ユーザインタフェースへのアクセス • 访问网页用户接口

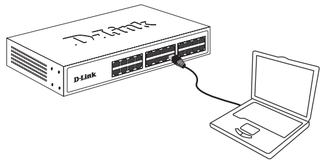

Through an access port

Über einen Zugriffsport
Par un port d'accès
A través de un puerto de acceso
Tramite una porta di accesso
Через порт доступа
Através de uma porta de acesso
透過網路埠
Melalui port akses
アクセスポートを介して
通过访问端口

DEFAULT LOGIN INFORMATION FOR MANAGED SWITCHES

Item	Value
IP Address	10.90.90.90
Subnet Mask	255.0.0.0
User Name[1]	admin
Password[1]	admin

Note1: **Managed switches require both user name & password to left blank.**

Bei Managed Switches mussen Benutzername und Kennwort leer bleiben.
Les commutateurs geres exigent que le nom d'utilisateur et le mot de passe soient laisses vierges.
Los conmutadores gestionados requieren que se dejen en blanco tanto el nombre de usuario como la contrasena.
Per gli switch gestiti lasciare i campi nome utente e password vuoti.
Для управляемых коммутаторов поля с именем пользователя и пароля оставьте пустыми.
Os switches geridos exigem o nome de utilizador e a palavra-passe para serem deixados em branco.
管理型交換機需要用戶名和密碼留空白。
Managed switch memerlukan username dan password yang dikosongkan.
管理スイッチでは、ユーザ名とパスワードの両方を空欄のままにする必要があります。
网管交换机需要用户名和密码保留空白。

DEFAULT IP ADDRESS AND ACCESS INFORMATION FOR SWITCHES

Item	Value
IP Address	10.90.90.90
Subnet Mask	255.0.0.0

Your switch's IP address can be one of the following:
- **Default IP** : 10.90.90.90
- **DHCP Assigned IP (for models with DHCP client enabled):** The switch will automatically acquire an IP address from your DHCP server. To find the IP address, please follow these steps:
  1. Connect the switch to a network with an active DHCP server.
  2. Log in to your DHCP server and check the client list to find the switch's MAC address and its corresponding IP.
  3. If you cannot find the IP from the DHCP server, connect to the switch via console port and use the show ip interface command to view its assigned IP address.

Die IP-Adresse Ihres Switches kann eine der folgenden sein:
- **Standard-IP** : 10.90.90.90
- **Vom DHCP zugewiesene IP (für Modelle mit aktiviertem DHCP-Client):** Der Switch wird automatisch eine IP-Adresse von Ihrem DHCP-Server beziehen. Um die IP-Adresse zu ermitteln, befolgen Sie bitte diese Schritte:
  1. Verbinden Sie den Switch mit einem Netzwerk, in dem ein aktiver DHCP-Server läuft.
  2. Melden Sie sich bei Ihrem DHCP-Server an und prüfen Sie die Client-Liste, um die MAC-Adresse des Switches und die zugehörige IP-Adresse zu finden.
  3. Falls Sie die IP nicht auf dem DHCP-Server finden, verbinden Sie sich über einen Konsolenport mit dem Switch und verwenden Sie den Befehl show ip interface, um die zugewiesene IP-Adresse anzuzeigen.

L'adresse IP de votre commutateur peut être l'une des suivantes :
- **Adresse IP par défaut : 10.90.90.90**
- **Adresse IP attribuée par DHCP (pour les modèles avec client DHCP activé) :** Le commutateur acquiert automatiquement une adresse IP à partir de votre serveur DHCP. Pour trouver cette adresse IP, veuillez suivre les étapes suivantes :
  1. Connectez le commutateur à un réseau disposant d'un serveur DHCP actif.
  2. Connectez-vous à votre serveur DHCP et consultez la liste des clients pour identifier l'adresse MAC du commutateur et son adresse IP correspondante.
  3. Si vous ne trouvez pas l'adresse IP via le serveur DHCP, connectez-vous au commutateur via un port console et utilisez la commande show ip interface pour voir l'adresse IP qui lui a été attribuée.

La dirección IP de su conmutador puede ser una de las siguientes:
- **IP predeterminada : 10.90.90.90**
- **IP asignada por DHCP (para modelos con cliente DHCP activado):** El conmutador adquirirá automáticamente una dirección IP de su servidor DHCP. Para encontrar la dirección IP, siga estos pasos:
  1. Conecte el conmutador a una red con un servidor DHCP activo.
  2. Inicie sesión en su servidor DHCP y revise la lista de clientes para encontrar la dirección MAC del conmutador y su IP correspondiente.
  3. Si no puede encontrar la IP en el servidor DHCP, conéctese al conmutador a través de un puerto de consola y use el comando show ip interface para ver la dirección IP asignada.

v1.05(WW)_90x130 2026/03/10 29072600SMARTS1 / DBWWWIRE0K0105

DEFAULT IP ADDRESS AND ACCESS INFORMATION FOR SWITCHES

L'indirizzo IP del vostro switch può essere uno dei seguenti:
- **IP predefinito : 10.90.90.90**
- **IP assegnato via DHCP (per modelli con client DHCP abilitato):** Lo switch acquisirà automaticamente un indirizzo IP dal vostro server DHCP. Per trovare l'indirizzo IP, seguire questi passaggi:
  1. Collegate lo switch a una rete con un server DHCP attivo.
  2. Accedete al vostro server DHCP e controllate l'elenco dei client per individuare l'indirizzo MAC dello switch e l'IP corrispondente.
  3. Se non riuscite a trovare l'IP sul server DHCP, collegatevi allo switch tramite porta console e utilizzate il comando show ip interface per visualizzare l'indirizzo IP assegnato.

IP-адрес вашего коммутатора может быть одним из следующих:
- **IP по умолчанию : 10.90.90.90**
- **IP, присвоенный по DHCP (для моделей с включённым DHCP-клиентом):** Коммутатор автоматически получит IP-адрес от вашего DHCP-сервера. Чтобы определить адрес IP, выполните следующие действия:
  1. Подключите коммутатор к сети с активным DHCP-сервером.
  2. Войдите на ваш DHCP-сервер и проверьте список клиентов, чтобы найти MAC-адрес коммутатора и соответствующий ему IP-адрес.
  3. Если вы не можете найти IP на DHCP-сервере, подключитесь к коммутатору через консольный порт и используйте команду show ip interface, чтобы посмотреть присвоенный IP-адрес.

O endereço IP do seu switch pode ser um dos seguintes:
- **IP padrão : 10.90.90.90**
- **IP atribuído via DHCP (para modelos com cliente DHCP ativado):** O switch obterá automaticamente um endereço IP do seu servidor DHCP. Para localizar o endereço IP, siga estes passos:
  1. Conecte o switch a uma rede com servidor DHCP ativo.
  2. Faça login no seu servidor DHCP e verifique a lista de clientes para encontrar o endereço MAC do switch e o respectivo IP.
  3. Se não conseguir encontrar o IP no servidor DHCP, conecte-se ao switch através de uma porta da consola e use o comando show ip interface para ver o endereço IP atribuído.

您的交換機 IP 位址可能是以下其中之一：
- **預設** IP：10.90.90.90
- **DHCP 分配的 IP(當DHCP用戶端啟用時)**：交換器會自動從您的 DHCP 伺服器取得 IP 位址。要查找交換器的 IP 位址，請依照以下步驟操作：
  1. 將交換機連接到一个有活动 DHCP 服务器的网络。
  2. 登录到您的 DHCP 服务器，在客户端列表中查找交换机的 MAC 地址及其对应的 IP 地址。
  3. 如果无法在 DHCP 服务器上找到 IP，请通过控制台端口连接交换机，并使用 show ip interface 命令查看其分配的 IP 地址。

Alamat IP switch Anda bisa berupa salah satu dari berikut ini:
- **IP default : 10.90.90.90**
- **IP yang ditetapkan oleh DHCP (untuk model dengan klien DHCP diaktifkan):** Switch akan secara otomatis mendapatkan alamat IP dari server DHCP Anda. Untuk menemukan alamat IP, silakan ikuti langkah-langkah berikut:
  1. Hubungkan switch ke jaringan dengan server DHCP aktif.
  2. Masuk ke server DHCP Anda dan periksa daftar klien untuk menemukan alamat MAC switch beserta IP yang sesuai.
  3. Jika Anda tidak bisa menemukan IP dari server DHCP, sambungkan ke switch melalui port console dan gunakan perintah show ip interface untuk melihat alamat IP yang ditetapkan.

お使いのスイッチの IP アドレスは、次のいずれかになります：
- **デフォルト IP :**10.90.90.90
- **DHCP によって割り当てられる IP (DHCP クライアントが有効なモデルの場合) :**スイッチは DHCP サーバーから自動的に IP アドレスを取得します。IP アドレスを確認するには、以下の手順に従ってください：
  1. アクティブな DHCP サーバーを備えたネットワークにスイッチを接続します。
  2. DHCP サーバーにログインし、クライアントリストを確認して、スイッチの MAC アドレスと対応する IP を探します。
  3. DHCP サーバーで IP を見つけられない場合は、コンソールポートを介してスイッチに接続し、show ip interface コマンドを使用して割り当てられた IP アドレスを確認します。

您的交換机 IP 地址可能是以下之一：
- **默认IP**：10.90.90.90
- **DHCP 分配的 IP(当DHCP客户端启用时)**：交换机会自动从您的 DHCP 服务器获取 IP 地址。要查找交换机的 IP 地址，请按照以下步骤操作：
  1. 将交换机连接到一个有活动 DHCP 服务器的网络。
  2. 登录到您的 DHCP 服务器，在客户端列表中查找交换机的 MAC 地址及其对应的 IP 地址。
  3. 如果无法在 DHCP 服务器上找到 IP，请通过控制台端口连接交换机，并使用 show ip interface 命令查看其分配的 IP 地址。

SWITCH CONFIGURATION

SWITCH-KONFIGURATION • CONFIGURATION DU COMMUTATEUR • CONFIGURACIÓN DEL CONMUTADOR • CONFIGURAZIONE SWITCH • НАСТРОЙКА КОММУТАТОРА • CONFIGURAÇÃO DO SWITCH • 交換器設定 • KONFIGURASI SWITCH • スイッチ設定 • 交换机配置

For more information on accessing and configuring the D-Link switch, refer to the user manual.

Weitere Informationen zum Zugriff auf den D-Link Switch und zu dessen Konfiguration finden Sie im Benutzerhandbuch.

Pour plus d'informations sur l'accès et la configuration du commutateur D-Link, reportez-vous au manuel d'utilisation.

Para obtener más información sobre el acceso al conmutador de D-Link y a la configuración de este, consulte el manual del usuario.

Per maggiori informazioni sull'accesso e la configurazione dello switch D-Link, consultare il manuale utente.

Для получения дополнительной информации по доступу к коммутатору D-Link и его настройкам обратитесь к руководству пользователя.

Para obter mais informações sobre como aceder e configurar o switch D-Link, consulte o manual do utilizador.

有關接線和配置D-Link交換器的更多資訊，請參閱操作手冊。

Informasi lebih lanjut untuk mengakes dan mengkonfigurasi D-Link switch, dapat diketahui melalui panduan manual.

D-Linkスイッチへのアクセスと設定に関するより詳しい情報は、ユーザマニュアルを参照してください。

更多D-Link交换机访问和控制的信息，请参考用户手册。

ACCESSING THE COMMAND LINE INTERFACE

ZUGRIFF AUF DIE BEFEHLSZEILENSCHNITTSTELLE • ACCÈS À L'INTERFACE À LIGNE DE COMMANDE • ACCESO A LA INTERFAZ DE LÍNEA DE COMANDOS • ACCESSO ALL'INTERFACCIA DELLA RIGA DEI COMANDI • ДОСТУП К ИНТЕРФЕЙСУ КОМАНДНОЙ СТРОКИ • ACESSO À INTERFACE DA LINHA DE COMANDO • 連接至指令設定界面 • MENGAKSES COMMAND LINE INTERFACE • コマンドラインインタフェースへのアクセス • 访问命令行接口

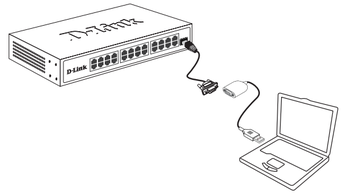

Through a console port

Über einen Konsolenport
Via un port console
A través de un puerto de consola
Tramite una porta console
Через консольный порт
Através de uma porta da consola
透過Console埠
Melalui port console
コンソールポートを介して
通过控制台端口

SERIAL PORT CONNECTION SETTINGS

Item	Value
Baud rate	115200 bps
Data Bits	8
Parity	None
Stop Bits	1
Flow Control	None

RESOURCE AND SUPPORT QR CODE LINKS

Online Documentation / Documentazione online / Online Dokumentation / Documentación en línea / Documentazione online/ Документация онлайн / Documentação online / 線上文件 / Dokumentasi online / オンラインドキュメント / 在线文档

https://kc.dlink.com/

GPL Source Code Support

https://tsd.dlink.com.tw/GPL

Produc Support / Produktunterstützung / Support produit / Soporte de producto / Supporto prodotto/ Поддержка продукта / Suporte ao produto / 產品支援 / Dukungan produk / 製品サポート / 产品支持

https://www.dlink.com/en/hq-support

Warranty Information / Documentazione online / Online Dokumentation / Documentación en línea / Documentazione online / Информация о гарантии / Informação de Garantia / 保固資訊 / Informasi garansi / 保証情報 / 质保信息

https://warranty.dlink.com

警告: 為避免電磁干擾，本產品不應安裝或使用於住宅環境。

This product conforms to the relevant Essential Requirements of TEC, Department of Telecommunications, Ministry of Communications, Govt of India, New Delhi-110001.

Above conformation is for products selling in INDIA.

English

The full text of the EU declaration of conformity is available at the following internet address: www.dlink.com/cedoc

German [Deutsch]

Der vollständige Text der EU-Konformitätserklärung ist unter der folgenden Internetadresse verfügbar: www.dlink.com/cedoc

French [Français]

Le texte complet de la déclaration UE de conformité est disponible à l'adresse internet suivante : www.dlink.com/cedoc

Spanish [Español]

El texto completo de la declaración de conformidad de la UE está disponible en la siguiente dirección de internet: www.dlink.com/cedoc

Italian [Italiano]

Il testo completo della dichiarazione di conformità UE è disponibile al seguente indirizzo internet: www.dlink.com/cedoc

English

For Regulatory information, please refer to the User Manual available at: www.dlink.com/en/hq-support

German [Deutsch]

Informationen zu Vorschriften finden Sie im Benutzerhandbuch unter: www.dlink.com/en/hq-support

French [Français]

Pour les informations réglementaires, veuillez consulter le Manuel d'utilisation disponible sur : www.dlink.com/en/hq-support

Spanish [Español]

Para obtener información sobre normativas, consulte el Manual del usuario disponible en: www.dlink.com/en/hq-support

Italian [Italiano]

Per informazioni sulle normative, fare riferimento al Manuale utente disponibile su: www.dlink.com/en/hq-support

English

SAFETY INSTRUCTIONS
The following general safety guidelines are provided to help ensure your own personal safety and protect your product from potential damage. Remember to consult the product user instructions for more details.
- Static electricity can be harmful to electronic components. Discharge static electricity from your body (i.e. touching grounded bare metal) before touching the product.
- Do not attempt to service the product and never disassemble the product. For some products with a user replaceable battery, please read and follow the instructions in the user manual.
- Do not spill food or liquid on your product and never push any objects into the openings of your product.
- Do not use this product near water, areas with high humidity, or condensation unless the product is specifically rated for outdoor application.
- Keep the product away from radiators and other heat sources.
- Always unplug the product from mains power before cleaning and use a dry lint free cloth only.

DISPOSING AND RECYCLING YOUR PRODUCT

German [Deutsch]

SICHERHEITSVORSCHRIFTEN
Die folgenden allgemeinen Sicherheitsrichtlinien dienen Ihrer persönlichen Sicherheit und dem Schutz Ihres Produkts vor möglichen Schäden.
- Statische Elektrizität vor Berühren des Produkts ableiten.
- Versuchen Sie nicht, das Produkt zu warten oder zu zerlegen.
- Keine Lebensmittel/Flüssigkeiten verschütten oder Gegenstände einführen.
- Nicht in der Nähe von Wasser oder hoher Luftfeuchtigkeit verwenden.
- Von Heizkörpern und Wärmequellen fernhalten.
- Vor der Reinigung den Netzstecker ziehen; nur trockenes, fusselfreies Tuch verwenden.

ENTSORGUNG UND RECYCLING IHRES PRODUKTS

French [Français]

CONSIGNES DE SÉCURITÉ
Les consignes de sécurité suivantes sont fournies pour assurer votre sécurité personnelle et protéger votre produit contre d'éventuels dommages.
- Déchargez l'électricité statique avant de toucher le produit.
- N'essayez pas de réparer ou de démonter le produit.
- Ne renversez pas de nourriture/liquide et n'insérez rien dans les ouvertures.
- Ne pas utiliser près de l'eau ou en cas d'humidité élevée.
- Éloigner des radiateurs et sources de chaleur.
- Débrancher avant nettoyage; utiliser un chiffon sec non pelucheux.

MISE AU REBUT ET RECYCLAGE DE VOTRE PRODUIT

Spanish [Español]

INSTRUCCIONES DE SEGURIDAD
Las siguientes pautas generales de seguridad se proporcionan para ayudar a garantizar su propia seguridad personal y proteger su producto de posibles daños.
- Descargue la electricidad estática antes de tocar el producto.
- No intente reparar ni desmonte el producto.
- No derrame alimentos/líquidos ni introduzca objetos en las aberturas.
- No lo use cerca del agua o en áreas de alta humedad.
- Mantener alejado de radiadores y fuentes de calor.
- Desenchufe antes de limpiar; use solo un paño seco que no suelte pelusa.

DESECHAR Y RECICLAR EL PRODUCTO

Italian [Italiano]

ISTRUZIONI PER LA SICUREZZA
Le seguenti linee guida generali sulla sicurezza sono fornite per aiutare a garantire la vostra sicurezza personale e proteggere il prodotto da potenziali danni.
- Scaricare l'elettricità statica prima di toccare il prodotto.
- Non tentare di riparare o smontare il prodotto.
- Non versare cibo/liquidi o inserire oggetti nelle aperture.
- Non utilizzare vicino all'acqua o in aree con elevata umidità.
- Tenere lontano da radiatori e fonti di calore.
- Scollegare prima della pulizia; usare solo un panno asciutto e privo di lanugine.

SMALTIMENTO E RICICLO DEL PRODOTTO